

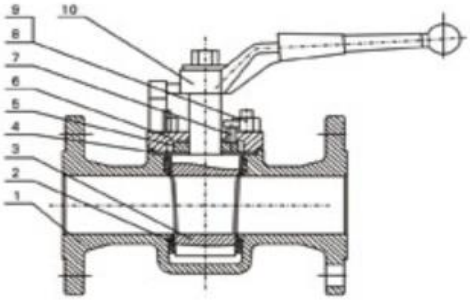

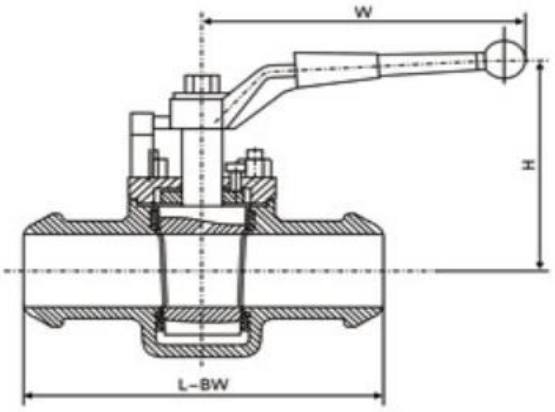

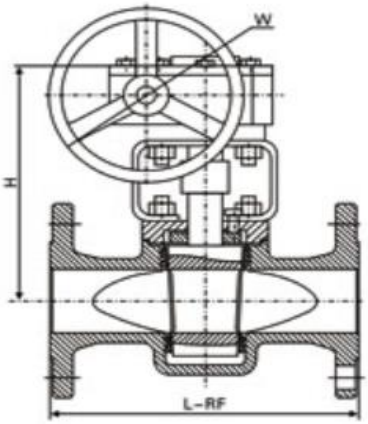

Model		ZDAX43-1501B														
Pressure		1501B														
Size	mm	15	20	25	32	40	50	65	80	100	125	150	200	250	300	350
	in	1/2	3/4	1	1/14	11/2	2	21/2	3	4	5	6	8	10	12	14
1-RF		108	117	127	140	165	178	190	203	229	254	267	292	330	356	381
1-BW		152	178	203	216	229	267	305	330	356	381	394	457	533	610	686
H		110	115	115	135	140	150	165	180	380	460	520	580	620	680	760
W		175	175	175	220	280	305	350	405	300	300	320	320	350	380	450
Weight(Kg)		8.5	9.5	10.5	12	14	18	22	26	40	60	70	130	219	381	570
Model		ZDAX43-3001B														
Pressure		3001B														
Size	mm	15	20	25	32	40	50	65	80	100	125	150	200	250	300	350
	in	1/2	3/4	1	1/14	11/2	2	21/2	3	4	5	6	8	10	12	14
1-RF		140	152	165	178	190	216	241	283	305	381	403	419	457	502	762
1-BW		152	178	203	216	229	267	305	330	356	381	457	521	559	635	762
H		110	115	115	135	140	150	165	180	380	460	520	580	620	680	760
W		175	175	175	220	280	305	350	405	300	300	320	320	350	380	450
Weight(Kg)		9.5	10.5	12	14	16	20	24	29	53	75	85	185	230	390	550

Pressure		6001B														
Size	mm	15	20	25	32	40	50	65	80	100	125	150	200	250	300	350
	in	1/2	3/4	1	1/14	11/2	2	21/2	3	4	5	6	8	10	12	14
1-RF·BW		165	190	216	229	241	292	330	356	432	508	559	660	787	838	889
H		110	115	115	135	140	150	165	180	380	460	520	580	620	680	760
W		175	175	175	220	280	305	350	405	300	300	320	320	350	380	450
Weight(Kg)		11	13	17	20	23	27	31	36	72	98	141	245	330	515	710
Model		ZDAX43-9001B														
Pressure		9001B														
Size	mm	15	20	25	32	40	50	65	80	100	125	150	200	250	300	350
	in	1/2	3/4	1	1/14	11/2	2	21/2	3	4	5	6	8	10	12	14
1-RF·BW		229	229	254	279	305	368	419	381	457	559	610	737	838	965	1029
H		110	115	115	135	140	150	165	180	380	460	520	580	620	680	760
W		175	175	175	220	280	305	350	405	300	300	320	320	350	380	450
Weight		13	16	21	24	28	32	40	47	91	117	165	285	420	610	860